zijkant
d'extrémité
side
seite

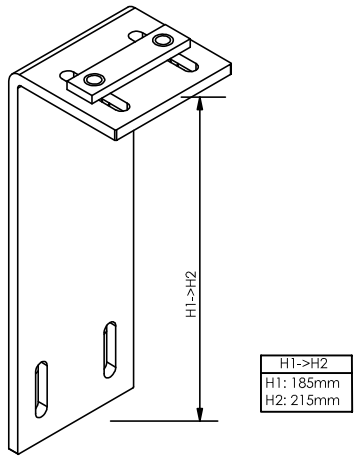

H1->H2
H1: 185mm
H2: 215mm

muur
mur
wall
wand

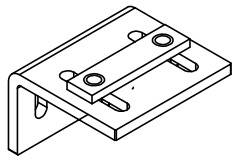

bovenliggend glas
structure à fleur
for glass above
darüber liegendes glas
Vista lateral

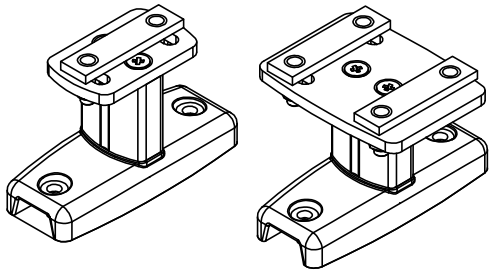

onderliggend glas
structure en épine
for glass below
darunter liegendes glas
Vista lateral

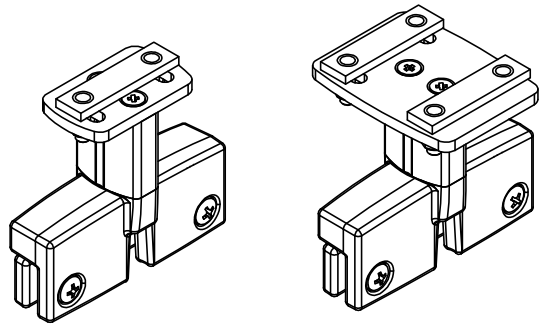

Enkel
simple
single
einzeln
Vista lateral

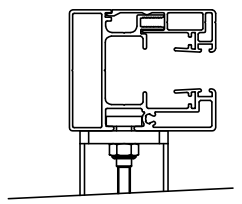

aaneengeschakeld
côté à côté
linked
verkettet
Vista lateral

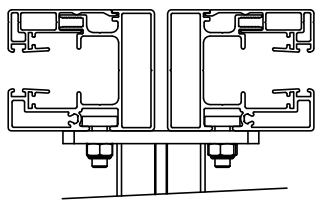

Gekoppeld
accouplé
coupled
verkettet
Vista lateral

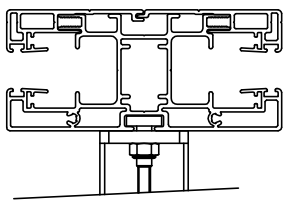

Zijaanzicht
Vue de côté
Side view
Seitenansicht
Vista lateral

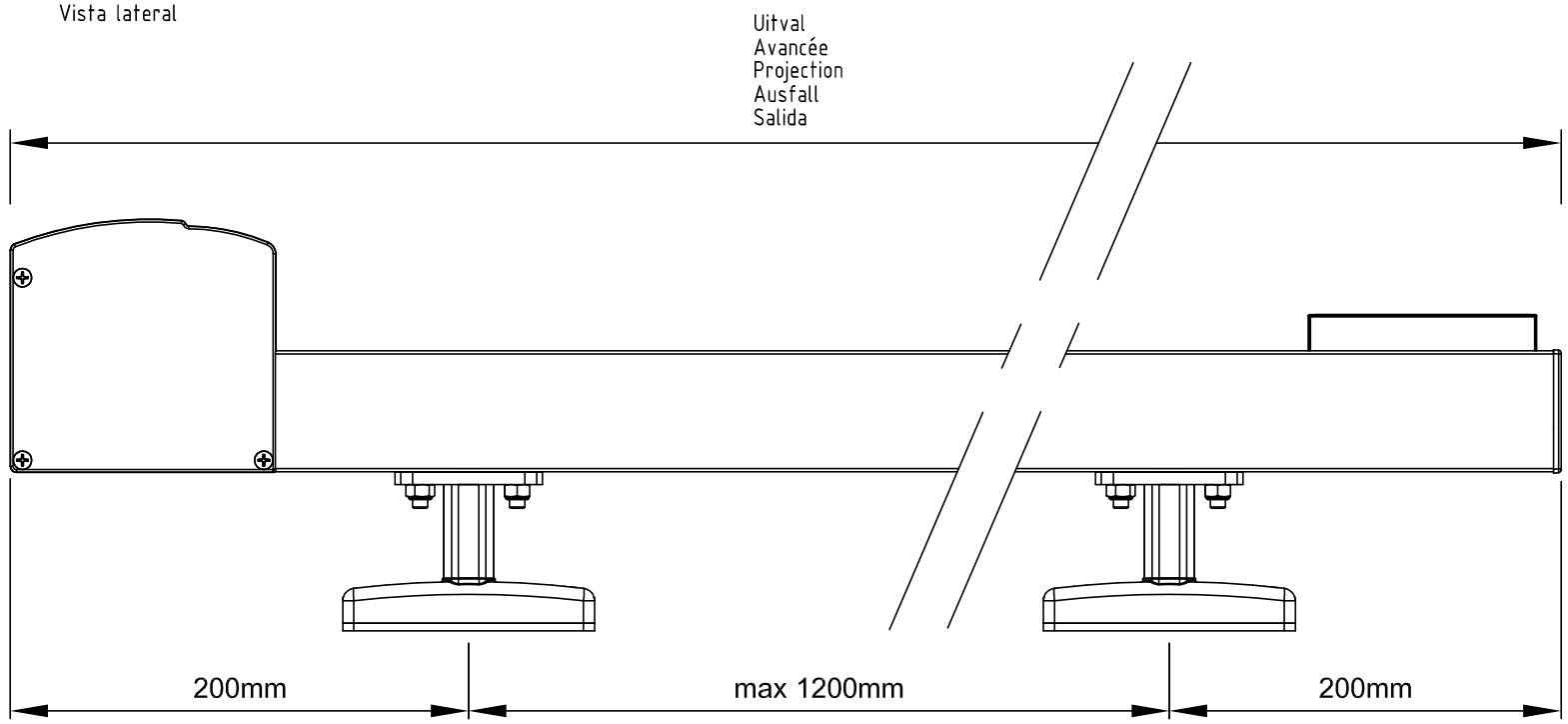

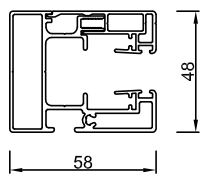

Zijgeleider met gleuf
Coulisse avec cannelure
Side channel with slot
Seitenführung Mit Schlitz
Guía lateral con ranura

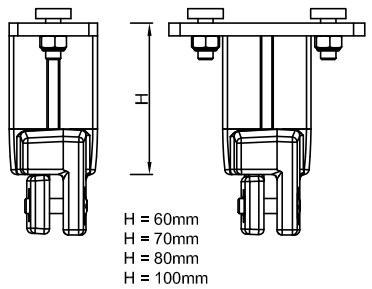

bovenliggend glas
structure à fleur
for glass above
darüber liegendes glas
Vista lateral

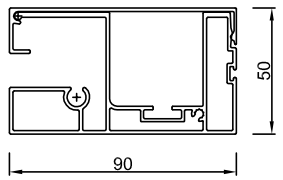

Onderlat
Barre de charge
Bottom rail
Die Endschiene
Perfil contrapeso

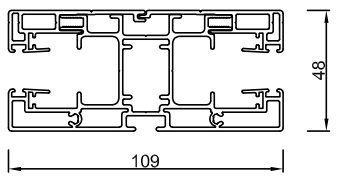

Koppel zijgeleider
Coulisse d'accouplement
Coupling side channel
Koppel-Führung
Guía lateral de acoplamiento

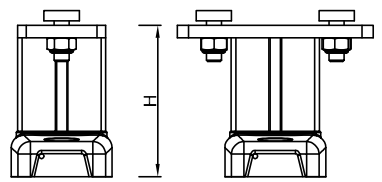

onderliggend glas
structure en épine
for glass below
darunter liegendes glas
Vista lateral

Montage A - met montagevoeten
Montage A - avec pieds de montage
Installation method A - with assembly feet
Einbauweise A - mit montagefüßen
Tipo de montaje A - con patas de montaje

RENSON®
Creating healthy spaces
Industriezone "Flanders field"
8790 Waregem (Belgium)
Tel. 056/62.71.11 Fax. 056/60.28.51

Drawn		Date	Scale
shout		17/12/2015	-
Topfix		Version 4	Format A3
MA/MA/IMA/EWA/TdMA		Page 1/1	

This drawing is property of NV RENSON, and may not be copied or shown to thirds without written permision.