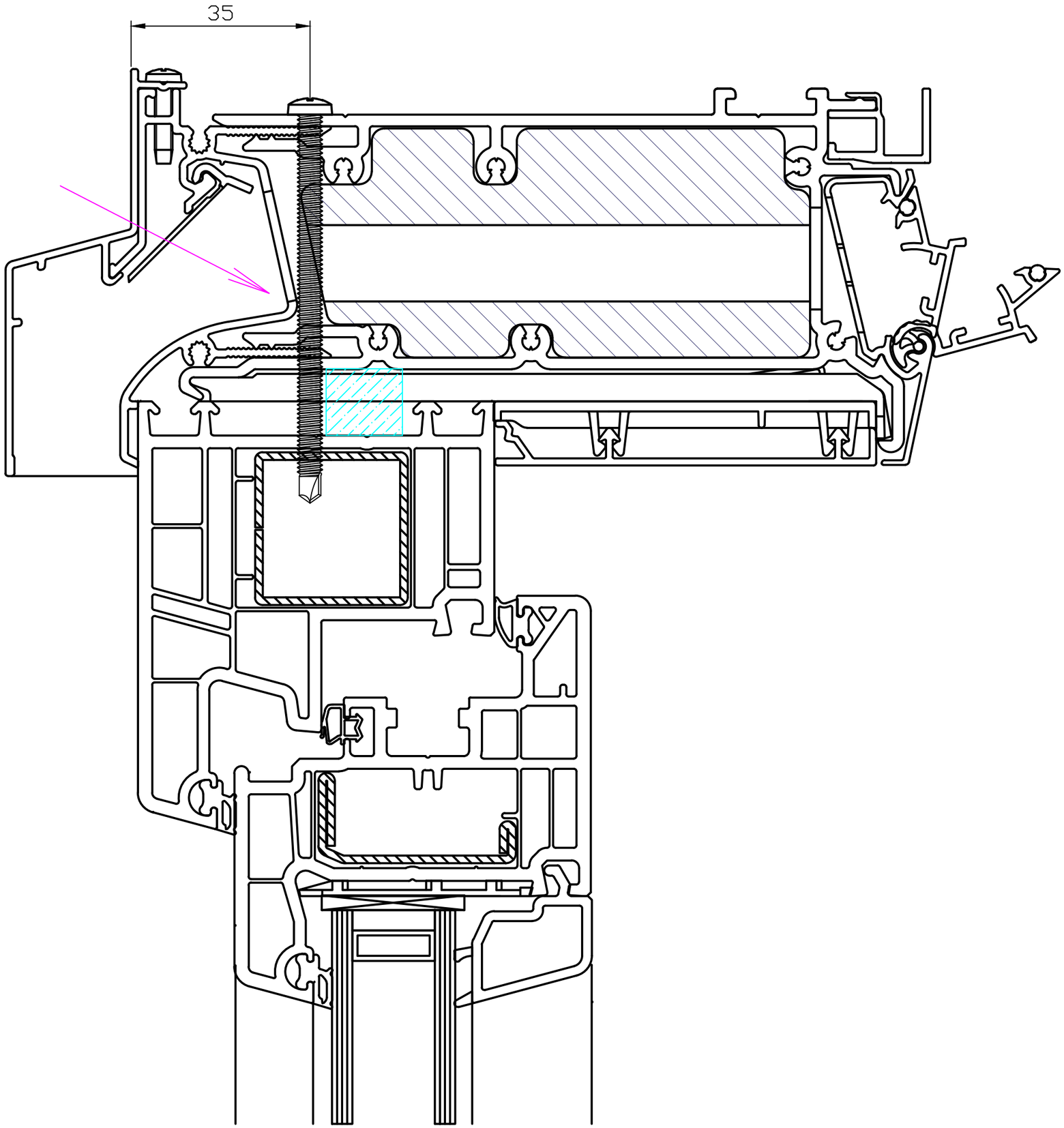
35